PARTIDOR DE LEÑA 28 TONELADAS

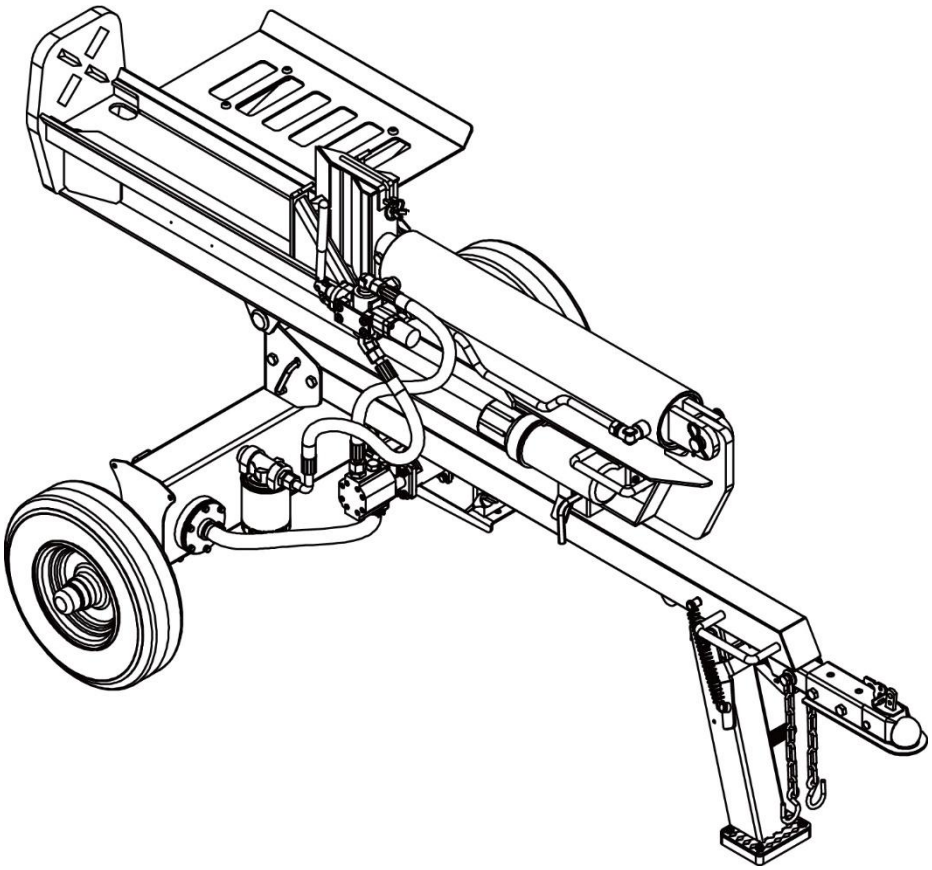

Manual del propietario

Instrucciones de ensamblaje y uso

Este símbolo de alerta de seguridad identifica mensajes importantes para la seguridad en este manual. Si no comprende y sigue las instrucciones de seguridad, montaje y funcionamiento, podría sufrir lesiones graves o la muerte.

DURALINE

Índice

Información importante sobre la seguridad..... 3-6
- Uso previsto.....3
- Equipo de protección personal..... 3
- Etiquetas adhesivas de seguridad..... 3
- Seguridad general..... 4
- Área de trabajo..... 4
- Preparación del leño..... 4
- Funcionamiento del divisor de leños..... 4
- Reparación general..... 5
- Mantenimiento y seguridad..... 5
- Prevención de incendios..... 5
- Seguridad al remolcar..... 6

Instrucciones de ensamblaje..... 7-11
Identificación de controles y características.....12
Instrucciones de uso..... 13-16
- Recomendaciones sobre el aceite del motor..... 13
- Instrucciones de arranque..... 13
- Funcionamiento..... 14
- Remolque..... 14-15
- Mantenimiento..... 15
- Posiciones del divisor..... 16

Detección y solución de problemas.....17
Especificaciones..... 18
Diagrama y lista de componentes..... 19-22

¡INFORMACIÓN IMPORTANTE SOBRE LA SEGURIDAD!

ADVERTENCIA: ***Lea y comprenda toda las instrucciones y la información de seguridad en este manual y en las etiquetas adhesivas de seguridad antes de ensamblar y usar este divisor de leños. Su incomprensión podría causar lesiones graves o la muerte. No permita que ninguna persona que no haya leído este manual use este divisor de leños. Un divisor de leños puede ser peligroso si no se ensambla o usa de manera correcta. No use este divisor de leños si tiene preguntas sobre cómo usarlo de manera segura.***

ADVERTENCIA: Este producto puede exponerle a sustancias químicas, incluyendo plomo y componentes de plomo, que el estado de California considera causantes de cáncer y defectos congénitos u otros peligros para la reproducción. Para más información visite www.P65Warnings.ca.gov

Este es el símbolo de alerta de seguridad. Se usa para alertar sobre posibles peligros para su seguridad. Acate todos los mensajes de seguridad que acompañan a este

PELIGR **PELIGRO indica una condición peligrosa que, si no se evita, causará lesiones graves o la muerte.**

ADVERTE **ADVERTENCIA indica una condición peligrosa que, si no se evita, podría causar lesiones graves o la muerte.**

PRECAUC **PRECAUCIÓN indica una condición peligrosa que, si no se evita, podría causar lesiones menores o**

NOTICE **AVISO se usa para hacer referencia a prácticas no asociadas con lesiones personales.**

USO PREVISTO

NUNCA use este partidor de leña para cualquier fin que no sea el de dividir madera. Ha sido diseñado para este fin **solamente**. Cualquier otro uso puede causar lesiones graves o la muerte y anular su garantía

EQUIPO DE PROTECCIÓN PERSONAL



ANTES de usar este divisor de leños, debe ponerse prendas de seguridad, como protectores de los ojos, zapatos con punta de acero y guantes ajustados (sin mangas o cordeles sueltos). Debe ponerse equipo de protección auditiva cuando use este divisor de leños.

ETIQUETAS ADHESIVAS DE SEGURIDAD

Asegúrese de que todas las etiquetas adhesivas de seguridad estén en buena condición y sean legibles. Reemplace cualquier etiqueta adhesiva que falte o esté dañada.

DURALINE

¡INFORMACIÓN IMPORTANTE SOBRE LA SEGURIDAD!

SEGURIDAD GENERAL

- **SIEMPRE** debe mantener el manual de uso del operador en el recipiente para consultarlo. Repase el manual regularmente.
- **SIEMPRE** debe mantener cualquier observador o mascota a una distancia mínima de 10 pies del área de trabajo mientras use el divisor de leños. El operador es la única persona que debe estar cerca del divisor de leños cuando se esté usando.
- **NUNCA** se debe activar la válvula de control hasta que todas las personas hayan despejado el área de trabajo.
- **NUNCA** use ropa holgada o joyas sueltas mientras use el divisor de leños. Mantenga la ropa y el cabello alejados de los componentes en movimiento mientras lo use.
- **NUNCA** permita que personas adultas sin la capacitación o el conocimiento apropiado usen este divisor de leños.
- **NUNCA** use el divisor de leños si está bajo la influencia de drogas, alcohol o medicamentos, o si no está lo suficientemente alerta como para usar este divisor de leños.

ÁREA DE TRABAJO

- **NUNCA** use el divisor de leños sobre suelos mojados, helados, resbalosos o inestables.
- **NUNCA** use el divisor de leños dentro de un área cerrada. Los gases del escape contienen monóxido de carbono letal.
- **SOLO** use el divisor de leños con buena iluminación.
- **SOLO** use el divisor de leños sobre suelo plano. El uso del divisor de leños sobre una pendiente podría causar su desplazamiento o la caída de leños.
- **SIEMPRE** debe mantener el área de trabajo libre de escombros. Retire inmediatamente las maderas divididas que haya alrededor del divisor de leños para evitar la posibilidad de tropiezo.

PREPARACIÓN DEL LEÑO

Ambos extremos del leño deben cortarse lo más perpendicularmente posible para que no se mueva al dividirlo. El leño debe tener una longitud máxima de 25 pulgadas.

FUNCIONAMIENTO DEL DIVISOR DE LEÑOS

SOLO debe usar el divisor de leños desde el área del operador, como se muestra en el diagrama. El usar el divisor de leños desde cualquier otro lugar puede causar lesiones graves o la muerte.

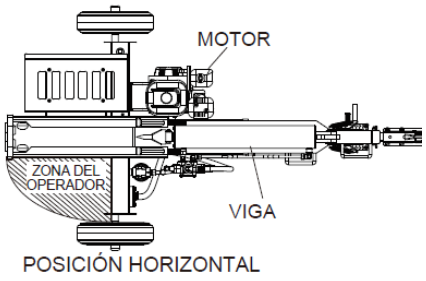

POSICIÓN HORIZONTAL

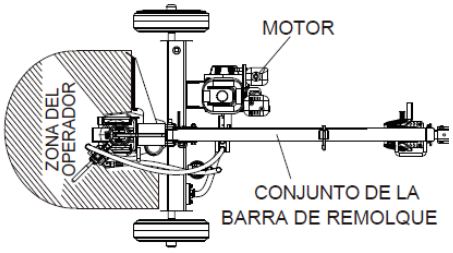

POSICIÓN VERTICAL

- **SIEMPRE** hay que bloquear las ruedas para que el divisor de leños no se mueva durante el funcionamiento.
- **SEPA** cómo detener el divisor de leños y desactivar los controles antes de usarlo.
- **NUNCA** intente dividir un leño contra la veta.
- **NUNCA** intente dividir dos leños al mismo tiempo.
- **NUNCA** pase por encima del divisor de leños cuando se esté usando.
- **NUNCA** se agache o alcance encima del divisor de leños para recoger un leño.
- **NUNCA** intente cargar el divisor de leños mientras la cuña se esté moviendo.
- **NUNCA** ponga las manos o los pies entre el leño que va a dividir y la cuña durante el movimiento de avance o retroceso ya que podría sufrir lesiones graves o la muerte.
- **NUNCA** use su pie, una cuerda o un dispositivo de extensión para controlar la palanca de mando en la válvula. Use solo la mano.
- **NUNCA** toque el silenciador u otras áreas calientes del motor durante el funcionamiento. Espere a que el motor se enfríe
- **NUNCA** mueva el divisor de leños mientras el motor esté en marcha. Apague el motor si se va a alejar del divisor de leños, aunque sea por un período breve.

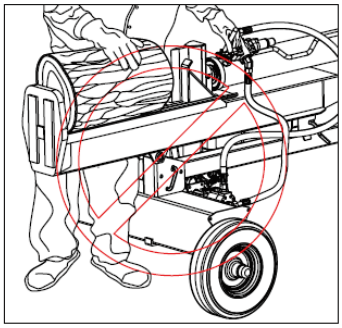

DURALINE

¡INFORMACIÓN IMPORTANTE SOBRE LA SEGURIDAD!

REPARACIÓN GENERAL

- **NUNCA** use su divisor de leños si tiene problemas mecánicos o requiere reparación.
- **NUNCA** altere de ninguna manera su divisor de leños. Dichas alteraciones pueden causar problemas de seguridad con su divisor de leños y anularán la garantía.
- **NUNCA** lleve a cabo labores de servicio o mantenimiento en su divisor de leños sin retirar primero el cable de la bujía.
- **NUNCA** modifique la configuración del motor. El fabricante ha configurado la velocidad máxima del motor para mantenerla dentro de límites seguros. Consulte el manual del propietario del motor de su divisor de leños particular.
- **SIEMPRE** debe llevar a cabo todos los procedimientos de mantenimiento recomendados antes de usar su divisor de leños.
- **SIEMPRE** debe comprobar el nivel del aceite hidráulico y el motor antes de usarlo.
- **NUNCA** intente retirar un leño atascado con las manos mientras el divisor de leños esté encendido.
- **SIEMPRE** debe reemplazar inmediatamente cualquier pieza dañada o gastada.
- **SIEMPRE** debe asegurarse periódicamente que estén ajustados todos los pernos, tuercas, tornillos, accesorios hidráulicos y abrazaderas de las mangueras.
- **SIEMPRE** debe comprobar que todos los repuestos cumplan las especificaciones del fabricante.

MANTENIMIENTO Y SEGURIDAD

- El sistema mecánico e hidráulico de su divisor de leños requiere una inspección cuidadosa. Asegúrese de reemplazar las mangueras hidráulicas o los componentes hidráulicos que estén averiados.
- **NUNCA** busque fugas del fluido hidráulico con la mano. El fluido que escapa de un orificio pequeño puede ser casi imperceptible.
  La presión del fluido que escapa puede tener suficiente fuerza como para penetrar la piel y causar LESIONES GRAVES e incluso la MUERTE.
  Las fugas pueden detectarse fácilmente pasando un trozo de cartón sobre el sitio donde se sospecha que hay una fuga para buscar decoloración.
- **NUNCA** retire la tapa del tanque hidráulico mientras el divisor de leños esté funcionando. El tanque podría contener aceite caliente a presión que podría causar lesiones graves.
- **NUNCA** ajuste la configuración de la válvula de alivio. La válvula de alivio de presión en su divisor de leños se configura en la fábrica. Solo técnicos calificados deben hacer este ajuste.
- **SIEMPRE** debe buscar atención médica inmediata si se lesiona con fluido hidráulico que escapa. Podría desarrollar una infección o una reacción grave si no recibe inmediatamente atención médica apropiada.
- **SIEMPRE** debe asegurarse de que el sistema no esté a presión si tiene que aflojar o retirar un accesorio hidráulico, para ello debe apagar el motor y mover la palanca de mando de la válvula hacia adelante y hacia atrás.

PREVENCIÓN DE INCENDIOS

- **SOLO** debe recargar de combustible su divisor de leños en un área despejada sin emanaciones ni derrames de gasolina.
- **NUNCA** debe usar su divisor de leños cerca de fuego o chispas o humo. El aceite hidráulico y la gasolina son inflamables y pueden explotar.
- **NUNCA** añada combustible mientras el motor esté caliente o encendido. Espere a que el motor se enfríe antes de recargar el combustible.
- Si se ha derramado gasolina, aleje el divisor de leños del área del derrame y evite crear cualquier fuente de ignición hasta que la gasolina se haya evaporado.
- **SIEMPRE** debe cerrar bien la tapa de la gasolina.
- **SIEMPRE** debe mantener el silenciador del motor libre de escombros de arena.
- **SIEMPRE** debe mantener la gasolina en un envase aprobado y bien sellado, alejado de artefactos de calefacción. Almacene el envase en un sitio fresco y seco.

NOTA IMPORTANTE (sobre los supresores de chispas):
Como medida de precaución contra posibles chispas en el aire, tenga siempre con usted un extintor de incendios de clase B cuando use este divisor de leños en áreas secas.

Este divisor de leños está equipado con un motor de combustión interna y no debe usarse en, ni cerca de, terrenos boscosos o cubiertos de maleza o hierba que no se hayan adecuado primero, a menos que el sistema de escape del motor esté equipado con un supresor de chispas que cumpla con las leyes locales y estatales correspondientes (si las hubiera).

Si se usa un supresor de chispas, el operador debe mantenerlo en buen estado. El uso de un supresor de chispas es obligatorio en California. Otros estados tienen leyes similares.

Las leyes federales aplican en todos los terrenos federales. Un silenciador con supresor de chispas es opcional y puede obtenerlo como un accesorio adicional en su distribuidor de motores más cercano. Verifique siempre las normativas legales.

⚠ ¡INFORMACIÓN IMPORTANTE SOBRE LA SEGURIDAD!

SEGURIDAD AL REMOLCAR

- **NUNCA** transporte cargas o maderas en su divisor de leños.
- **NUNCA** permita que nadie se siente o se traslade sobre su divisor de leños.
- **NUNCA** traslade su divisor de leños sobre terrenos accidentados o desiguales sin un remolcador o asistencia adecuada.
- **NUNCA** exceda la capacidad de peso de la bola o los límites de carga del acoplador.
- **NUNCA** se desplace a más de 45 mph cuando remolque su divisor de leños. El remolcar el divisor de leños a velocidades superiores a 45 mph puede causar pérdida de control, daño al equipo, lesión grave o la muerte. Ajuste la velocidad de remolque de acuerdo con el terreno y las condiciones existentes. Tenga más cuidado cuando remolque sobre terreno abrupto, evite curvas cerradas y ángulos muy inclinados cuando remolque su divisor de leños.
- **NUNCA** se desplace a más de 45 mph mientras remolque su divisor de leños.
- **SIEMPRE** debe confirmar la firmeza del acoplador cada vez que vaya a remolcar y después de remolcar por 50 millas.
- **SIEMPRE** debe tener cuidado al retroceder mientras remolca el divisor de leños. Podría colearse.
- **SIEMPRE** debe considerar la longitud de su divisor de leños cuando gire, se estacione o atraviese intersecciones y en toda situación al conducir.
- **SIEMPRE** debe desacoplar su divisor de leños del remolque antes de usarlo.
- **SIEMPRE** debe confirmar todas las normativas locales y estatales sobre remolques, permisos y luces antes remolcar su divisor de leños.
- **SIEMPRE** debe llevar a cabo una inspección antes de remolcar para asegurarse de que el divisor de leños esté conectado de manera correcta y segura al vehículo y que las cadenas de seguridad estén firmemente conectadas al enganche o el parachoques y con holgura suficiente para girar. Conecte siempre el divisor de leños con una bola de 2 pulgadas de clase I o superior.
- **SIEMPRE** debe reemplazar la bola o el acoplador si se ha dañado.
- **SIEMPRE** debe girar la válvula de combustible del motor a la posición apagada (OFF) antes de remolcar el divisor de leños. Si no lo hace, el motor podría anegarse y estropear el aceite.

INSTRUCCIONES DE ENSAMBLAJE

HERRAMIENTAS NECESARIAS

- Pinzas de pico afilado
- Tijeras
- Martillo o palanca
- Destornillador
- Llaves de 13, 17 y 19 mm
- Llave ajustable

PASO 1: Conjunto de rueda

1.1 Cortar y quitar la correa con tijeras.

1.2 Cortar y quitar los lados y la parte superior de la Caja con un martillo o una palanca, y luego sacar todas las piezas de la Caja.

1.3 Conecte el rueda (33) al eje del tanque usando Ø20 arandela plana(52), M20x1.5 tuerca hexagonal ranurada delgada (35) y Ø4x35 chaveta (71). Instalar la tapa del eje (39) en el extremo

ADVERTENCIA: Después de que se aprieta la tuerca ranurada , afloje un cuarto círculo para hacer que la rueda pueda girar sin problemas y libremente . Si no aloje la tuerca ranurada, hará que la rueda no funcione correctamente.

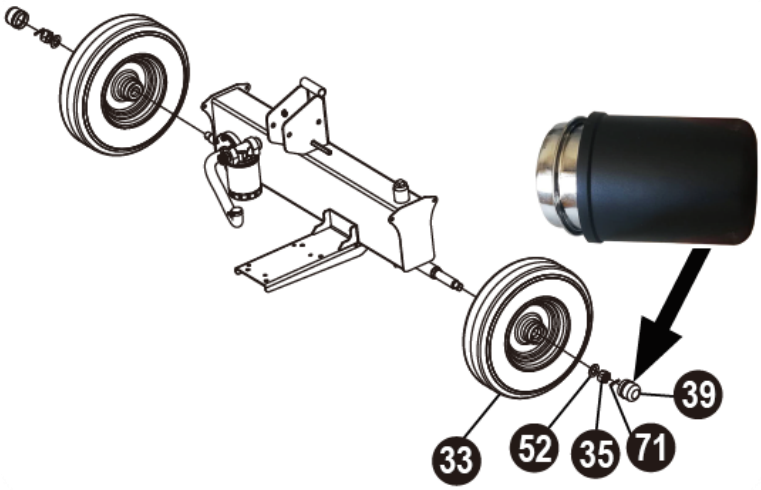

PASO 2: Conecte la barra de remolque al tanque

2.1 Conecte la barra de remolque (60) al tanque con M12x100 perno hexagonal (23), la Ø12 arandela plana (63) y la M12 tuerca de contratuerca de nylon (12).

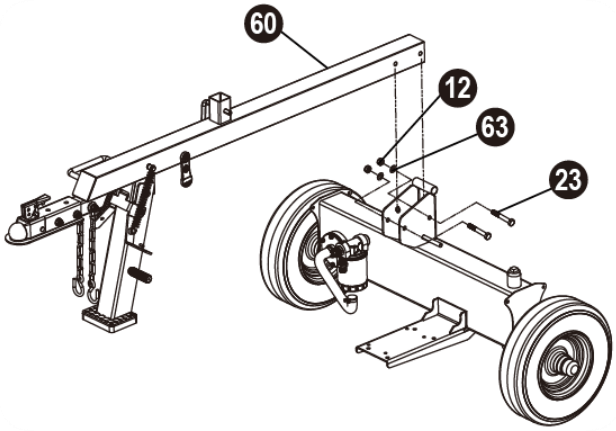

PASO 3: Conecte el conjunto de viga

3.1 Precaución se requiere elevación de dos personas, elevación mecánica recomendado.

Conecte el conjunto de la viga y el conjunto del tanque de combustible con el pasador de enganche (17) y el pasador R (20).

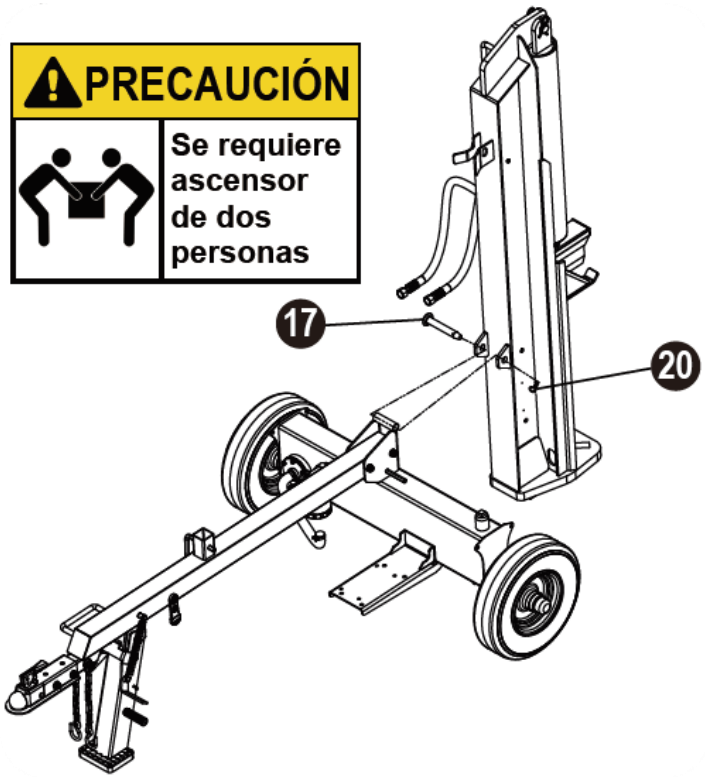

PASO 4: Conecte el motor

4.1 Precaución el elevador de dos personas se requiere para montar el motor.

Coloque el motor (32) en la placa de montaje y apriete con el M8x40 perno hexagonal (44), la Ø8 arandela plana (34), la Ø8 arandela de bloqueo (31) y la M8 tuerca de contratuerca de nylon (77).

4.2 Conecte el conduite d'huile (51) en la parte inferior de la bomba de engranajes y asegúrelo con la abrazadera (49).

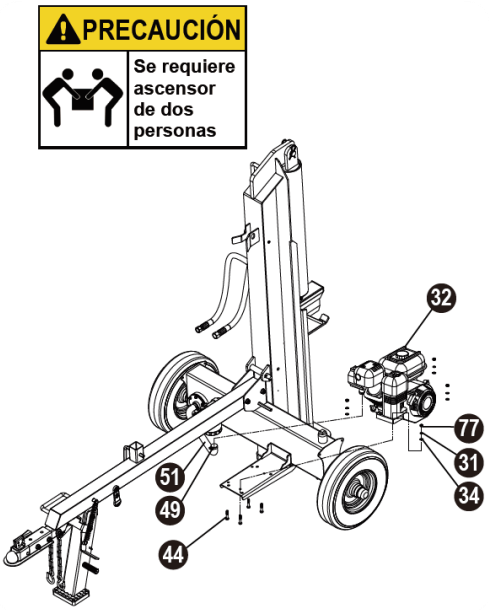

PASO 5: Conecte la manguera hidráulica

5.1 Coloque el Ø11x2.5 junta tórica (18) en el conector de salida de la bomba de engranajes (22) y luego conecte la manguera hidráulica (bomba de engranajes de válvula) (15) al conector de la bomba de engranajes (22).

5.2 Coloque el Ø17x2.5 junta tórica (69) en el conector del filtro de aceite (48) y luego conecte la manguera hidráulica (filtro de válvula) (6) al conector del filtro de aceite (48).

Una pequeña cantidad de aceite saldrá de las mangueras cuando les quite las tapas antes de conectarlas. Se recomienda usar un balde pequeño para atrapar el aceite y evitar que chorree en el suelo.

Se requiere una sola junta tórica por conexión. Se proporcionan juntas tóricas tanto en el extremo de la manguera como en el accesorio de conexión. Retire una de las juntas tóricas antes de instalar las mangueras. La otra junta tórica puede guardarse para otros usos.

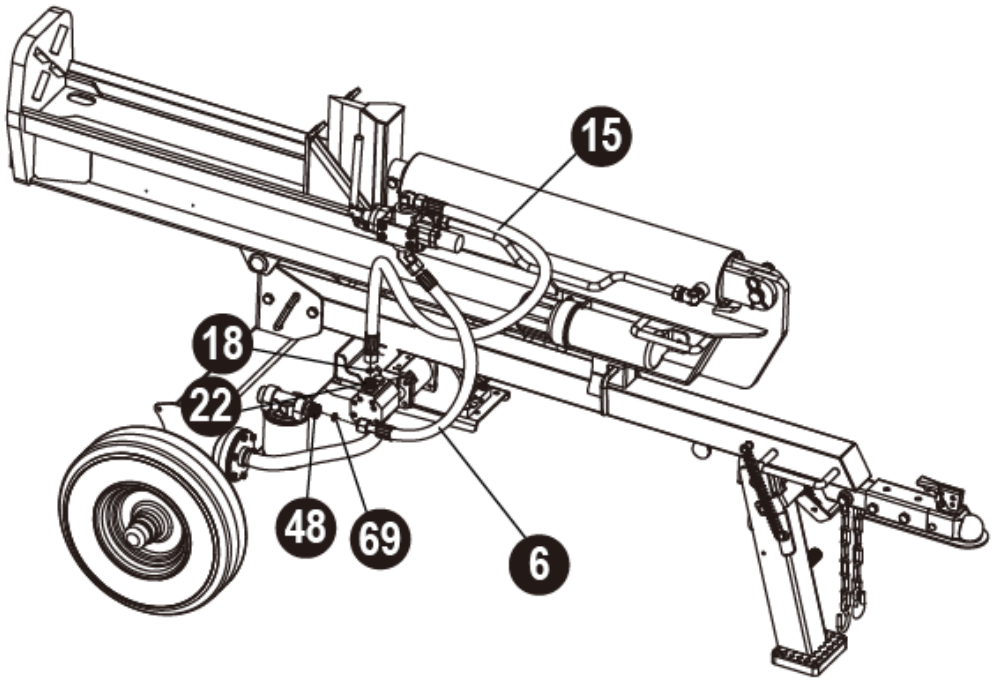

PASO 6: Conecte la base de registro

6.1 Conecte el conjunto de base de registro (59) al travesaño con M12x30 perno hexagonaux (82), la Ø12 rondelles plates (63) y la M12 ctuerca de contratuerca de nylon (12). Serrez toutes les fixations.

Cuña de 4 vías: Uso opcional, no funcionará con toda la madera.
ATENCIÓN: Cuña transversal para uso HORIZONAL SPLITTING solamente.

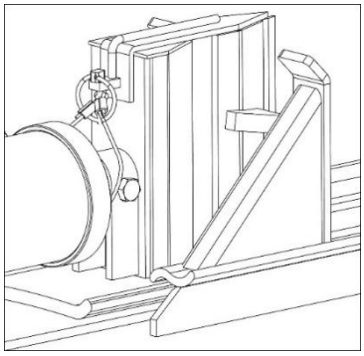

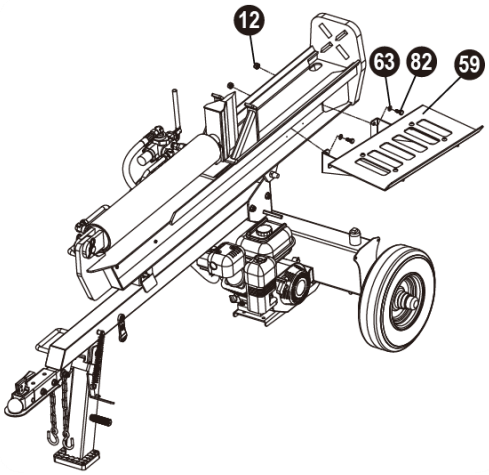

PASO 7: Añada el aceite del motor

7.1 Compruebe que la cortadora de troncos esté en una superficie nivelada.

7.2 Quite el tapón de llenado y la varilla de aceite para revisar el nivel de aceite.

7.3 Consulte en el manual independiente del motor del propietario la cantidad necesaria de aceite de motor SAE 10W-30; añada aceite hasta el nivel adecuado y cambie el tapón de llenado y la varilla de aceite.

7.4 Revise el nivel de aceite del motor todos los días y agregue según sea necesario.

AVISO: Durante el periodo de rodaje revise el nivel de aceite del motor con frecuencia. Al usar el divisor de leños por primera vez, el operador debe revisar frecuentemente el nivel de aceite del motor para asegurarse de que funcione correctamente.

PRECAUCION

NO intente arrancar el motor antes de que se haya llenado correctamente con el tipo y la cantidad de aceite recomendados. Si se producen daños en la cortadora de troncos como consecuencia del incumplimiento de estas instrucciones, se sanulará la garantía.

PASO 8: Revise el nivel del aceite hidráulico

8.1 El divisor de leños debe estar sobre una superficie plana antes de revisar o añadir el aceite hidráulico. Retire la tapa del aceite del depósito de aceite hidráulico.

8.2 Agregue aproximadamente 3.7 galones de aceite hidráulico. AW32, AW46 y aceite hidráulico universal son todos tipos de fluido aceptables. Cuando la máquina opera a temperaturas inferiores a 32 °F, se puede usar líquido de transmisión automática (todas las unidades se prueban y tienen aceite en exceso en el cilindro).

8.3 Encienda el motor y use la palanca de mando para extender y retraer la cuña varias veces y purgar el aire de las líneas.

8.4 Retraiga la cuña, compruebe el nivel de aceite y añada más cuando sea necesario.

8.5 No enrosque la varilla medidora al revisar el nivel de aceite hidráulico. El aceite hidráulico debe revisarse cuando la máqu mantenerse por arriba de la marca “COLD” (frío). Nunca llene el nivel de aceite por arriba de la marca “HOT” (caliente) cuando la máquina esté fría. Esto resultará en expulsión de aceite a través de la ventilación.

⚠ ADVERTENCIA

NO retire la tapa de llenado del aceite hidráulico mientras el motor esté encendido o caliente. El aceite caliente podría escapar y causar quemaduras graves. Espere siempre a que el divisor de leños se enfríe completamente antes de retirar la tapa del aceite hidráulico.
La temperatura y presión del fluido se eleva en los divisores de leños. El fluido hidráulico puede escapar a través de orificios diminutos, además de perforar la piel y causar grave intoxicación sanguínea.
Inspeccione regularmente el sistema hidráulico para buscar posibles fugas. **Nunca busque fugas con la mano mientras el sistema esté presurizado. Busque atención médica inmediata si se lesiona con fluido que escapa.**
Asegúrese de que todas las conexiones estén apretadas y asegúrelas antes de presurizar el sistema. Alivie la presión del sistema antes prestar el servicio.
Asegúrese de que las mangueras hidráulicas no toquen ninguna superficie caliente o cortante.
Las mangueras deben colocarse de manera que no tengan contacto con el motor y la cuña de corte. Inspeccione las mangueras antes de usar el divisor de leños para evitar graves lesiones corporales.

PASO 9: Llene el tanque de gasolina

9.1 Use solo gasolina regular sin plomo, limpia y reciente, de 87 octanos como mínimo.

9.2 NO MEZCLE aceite con la gasolina.

9.3 Retire la tapa del tanque de gasolina y vierta lentamente la gasolina. NO llene en exceso, deje un espacio de expansión de un cuarto de pulgada.

9.4 Atornille la tapa y limpie la gasolina que se haya derramado.

⚠ PELIGRO

Los gases de escape del divisor de leños contienen monóxido de carbono, un gas incoloro, inodoro y tóxico. El respirar monóxido de carbono produce náusea, mareo, desmayo o la muerte. Si comienza a sentirse mareado o débil, busque inmediatamente aire fresco.
Use el divisor de leños solo al aire libre o en un lugar bien ventilado.
NO use el divisor de leños dentro de una edificación, un área encerrada o un compartimiento.
NO permita que los gases de escape penetren en un área confinada a través de ventanas, puertas, respiraderos y otras aberturas.
PELIGRO DE MONÓXIDO DE CARBONO, el usar el divisor de leños en áreas interiores **PUEDE CAUSAR LA MUERTE EN MINUTOS.**

⚠ PRECAUCION

El combustible y los vapores del combustible son muy inflamables y explosivos.
El fuego o la explosión puede causar quemaduras graves o la muerte.
El arranque no intencional puede causar peligro de enredo, amputación traumática o laceración.
Use solo gasolina regular sin plomo, limpia y reciente, de 87 octanos como mínimo.
NO mezcle aceite con la gasolina.
Llene el tanque a un cuarto de pulgada por debajo del nivel máximo para permitir la expansión de la gasolina.
NO llene el tanque en áreas interiores o si el motor está encendido o caliente.
NO encienda cigarrillos ni fume mientras llena el tanque de combustible.

IDENTIFICACIÓN DE CONTROLES Y CARACTERÍSTICAS

El siguiente diagrama muestra los componentes principales descritos en este manual.

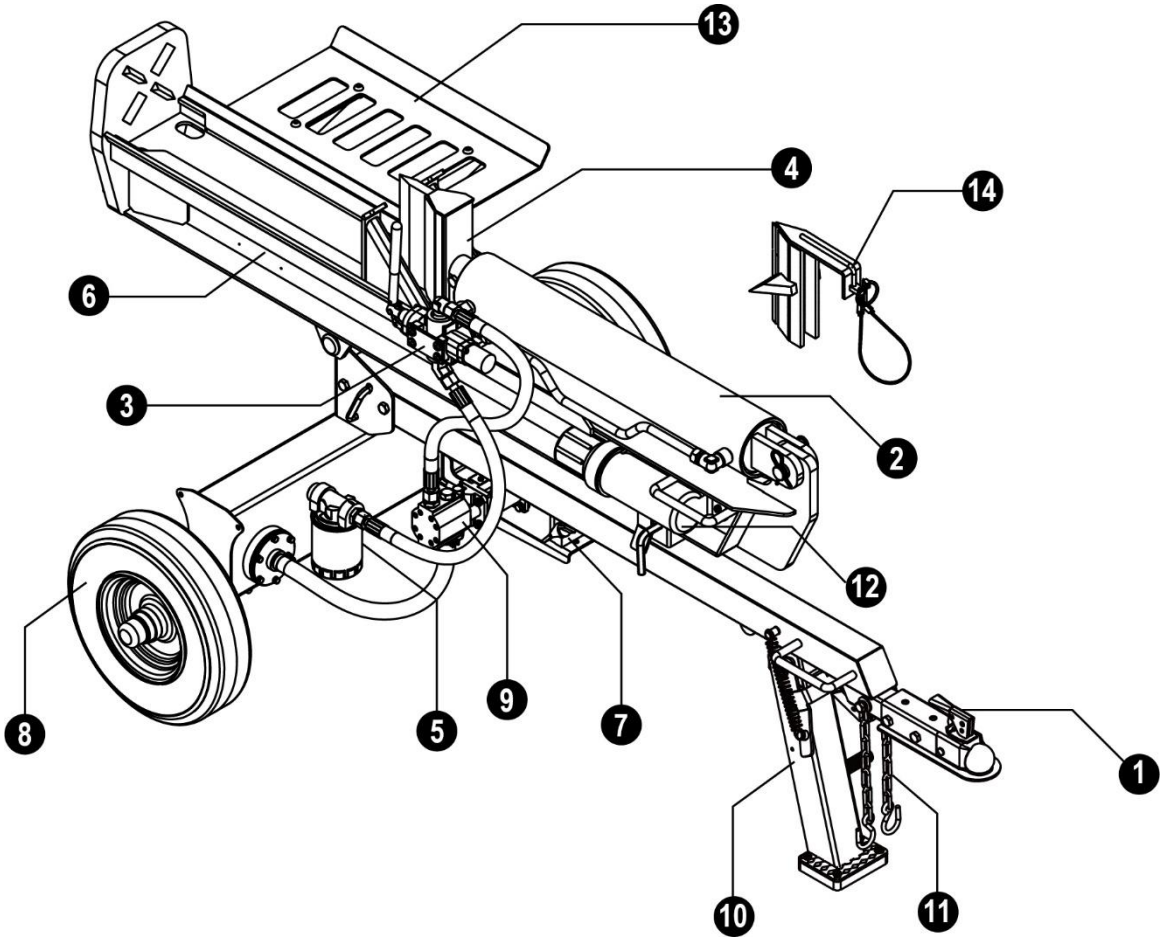

1) **Acoplador de bola de 2 pulgadas**
2) **Cilindro hidráulico**
3) **Válvula de control**
4) **Cuña de 9 pulgadas**
5) **Filtro externo**
6) **Viga**
7) **Motor**
8) **Conjunto de rueda y neumático**
9) **Bomba de engranajes**
10) **Pata de soporte**
11) **Cadenas de seguridad**
12) **Recipiente para el manual**
13) **Soporte de leños**
14) **Cuña de 4 vías**

INSTRUCCIONES DE USO

ADVERTENCIA: ***Lea y comprenda toda las instrucciones y la información de seguridad en este manual y en las etiquetas adhesivas de seguridad antes de ensamblar y usar este divisor de leños. Su incomprensión podría causar lesiones graves o la muerte. No permita que ninguna persona que no haya leído este manual use este divisor de leños. Un divisor de leños puede ser peligroso si no se ensambla o usa de manera correcta. No use este divisor de leños si tiene preguntas sobre cómo usarlo de manera segura.***

PRECAUCIÓN: NO ARRANQUE NI USE EL MOTOR ANTES DE HABER REVISADO EL ACEITE TANTO EN EL DEPÓSITO DEL FLUIDO HIDRÁULICO COMO EN EL MOTOR.

RECOMENDACIONES SOBRE EL ACEITE DEL MOTOR

El motor se entrega con aceite 10W-30. Consulte el manual del propietario del motor para obtener información sobre el grado del aceite y los rangos de temperatura. El motor tiene capacidad para 20.3 onzas de aceite.

Una vez que se haya llenado de aceite el depósito del fluido hidráulico y el cárter, encienda el motor. La bomba hidráulica se ceba por sí misma. Con el motor encendido, mueva el mando de la válvula de control hacia la plancha del extremo. Esto extenderá el cilindro y expulsará el aire. Cuando el cilindro se haya extendido completamente, vuelva a retraerlo. Repita este procedimiento varias veces. Al concluir el procedimiento, revise nuevamente el nivel de aceite. NOTA: si el tanque se llena demasiado, tratará de expeler aceite por el respiradero de la tapa cuando el cilindro se retraiga. Vuelva a ejecutar un ciclo del cilindro hasta que mantenga una velocidad constante; esto indica que ha expulsado todo el aire.

INSTRUCCIONES DE ARRANQUE

Consulte el manual del propietario de Briggs & Stratton para obtener información completa sobre el arranque, el mantenimiento y las especificaciones.

Motor Kohler de 196 cc

a) Asegúrese de que el interruptor de encendido (“ON”/“OFF”) esté en la posición encendida.
b) Mueva la palanca de aceleración a la posición rápida (“FAST”). Durante el trabajo, mantenga la palanca de aceleración en la posición “FAST”.
c) Mueva la palanca de control del obturador a la posición “CHOKE”.
d) Sujete el asa de la cuerda y tire suavemente hasta que sienta resistencia. Tire rápidamente para arrancar el motor y evitar el rebote de la cuerda.
e) Espere que el motor se caliente. Si usa la máquina en clima caliente, mueva la palanca de control del estrangulador a intervalos en el transcurso de varios segundos. En clima frío, siga el mismo procedimiento en el transcurso de varios minutos. Use la máquina con el obturador en la posición “RUN”.
f) Para detener el motor, mueva el interruptor “ON”/“OFF” a la posición “OFF”.

PRECAUCIÓN: MUEVA LA VÁLVULA DE CORTE DE COMBUSTIBLE A LA POSICIÓN “OFF” ANTES DE REMOLCAR LA MÁQUINA. SI NO LO HACE, EL MOTOR PODRÍA ANEGARSE Y ESTROPEAR EL ACEITE.

NOTA: La velocidad máxima regulada se programa en fabrica a 3600 r.p.m. sin carga. Al partir madera, el acelerador debe colocarse en la velocidad máxima para que la bomba tenga la potencia requerida.

INSTRUCCIONES DE USO

FUNCIONAMIENTO

ADVERTENCIA: Vea la información sobre seguridad relacionada con el uso de este divisor de leños en las páginas 4 y 5 de este manual. Asegúrese de tener el equipo de protección personal recomendado que se describe en la página 3.

1) Coloque el divisor de leños en un área despejada y plana, con las ruedas bloqueadas.

2) Para uso horizontal, ponga un leño sobre la viga, contra la plancha del extremo. Asegúrese de apoyar bien el leño sobre la viga, contra la plancha del extremo. Para dividir madera en la posición vertical, suelte la clavija en el enganche de la viga que está cerca del extremo delantero de la misma. Incline la viga hasta que la plancha del extremo descanse perpendicular al suelo y el divisor de leños se mantenga estable. Coloque el leño contra la viga, sobre la plancha del extremo. Cuando retorne la viga a la posición horizontal, asegúrese de fijar bien la clavija de seguridad.

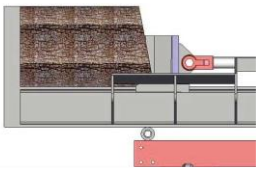

Mejores prácticas para cargar registros para la división.

3) Mueva la palanca de mando de la válvula para que el cilindro hienda la cuña en el leño. Extienda el cilindro hasta dividir el leño o hasta que termine su recorrido. Si el leño no se divide en dos una vez que el cilindro se haya extendido completamente, retráigalo.

IMPORTANTE: Si deja la válvula en la posición “actuate” al final del recorrido, los componentes hidráulicos podrían desgastarse más rápidamente. No divida leños cuyos extremos no estén perpendiculares.

NOTA: Si usa la máquina en un área boscosa, obtenga un supresor de chispas para el escape. Vea el manual de uso y mantenimiento del motor y consulte con el centro de servicio de Kohler. Consulte también la sección *Prevención de incendios* en la página 5 de este manual.

Cuña de 4 vías: Uso opcional, no funcionará con toda la madera.
ATENCIÓN: Cuña transversal para uso HORIZONAL SPLITTING solamente.

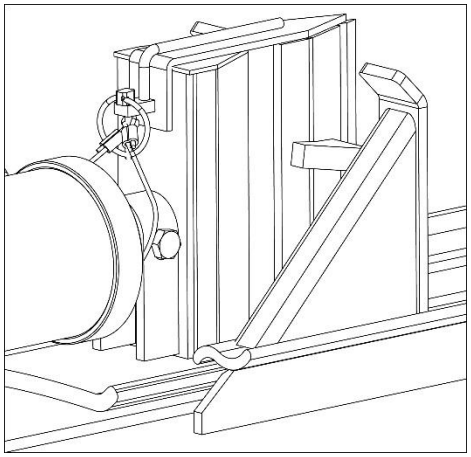

REMOLQUE

Este divisor de leños está equipado con neumáticos, un acoplador de clase I o superior (requiere una bola de 2 pulgadas de diámetro) y cadenas de seguridad. Antes de remolcar la máquina, debe conectar bien las cadenas de seguridad al enganche o el parachoques del vehículo. Debe consultar las normativas locales sobre licencias, luces, remolque, etc. Mueva la válvula de desconexión del motor a la posición apagada (“Off”) antes de remolcar la unidad. Si no lo hace, el motor podría anegarse. No conduzca a más de 45 mph cuando remolque este divisor de leños. Consulte también la sección *Seguridad al remolcar* en la página 6 de este manual.

Installation Instructions

1) Retire el perno y la tuerca del acoplamiento de 2 pulg.

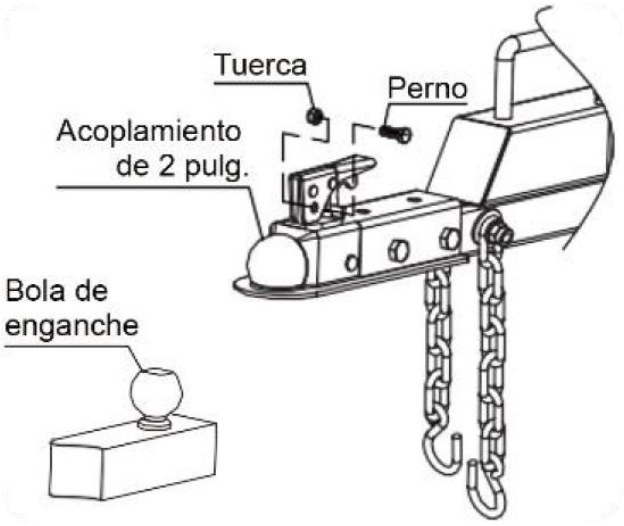

2) Gire hacia arriba la pinza de inserción y la manija del acoplamiento.

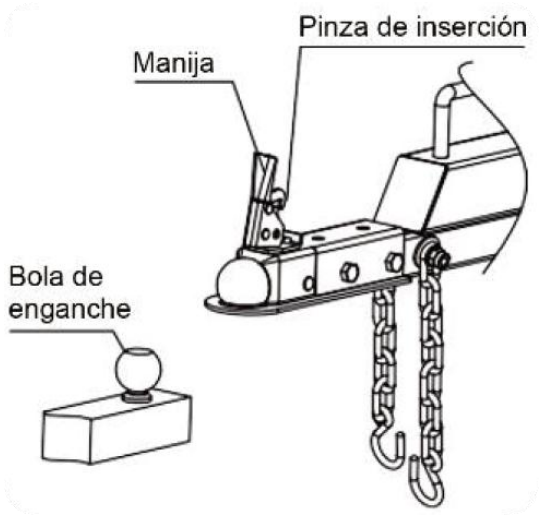

3) Coloque el acoplamiento sobre la bola de enganche, asegurándose de que quede colocado hasta el fondo.
La imagen 1 es correcta, mientras que la imagen 2 es incorrecta, ya que la bola no está asentada completamente.

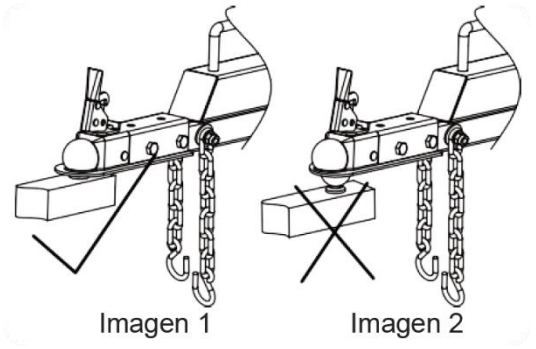

4) Presione hacia abajo la manija del acoplamiento, revise si el acoplamiento está en su lugar y luego reinstale el perno y la tuerca. Coloque el gancho de la cadena en el vehículo de remolque.

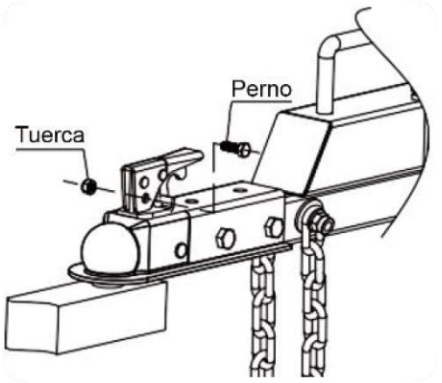

MANTENIMIENTO

1) Consulte las instrucciones de uso y mantenimiento del fabricante del motor sobre el cuidado y mantenimiento del mismo.
2) Revise siempre el nivel del aceite del depósito del fluido hidráulico antes de usar la máquina. El usar el divisor de leños sin una cantidad adecuada de aceite causará grave daño a la bomba.
3) Cambie el filtro de aceite después de las primeras 25 horas de uso. Después, cambie el filtro de aceite cada 100 horas o según la estación, de las dos opciones la que ocurra primero.
4) Para drenar el aceite hidráulico, retire el tapón de drenaje en la parte inferior del tanque. Se encuentra inmediatamente a la derecha del filtro de aceite.
5) La cuña puede retirarse cuando sea necesario afilarla.
6) Limpie la tapa del respiradero cada 25 horas de uso. Límpiela más a menudo cuando se trabaje en condiciones de mucho polvo. Para limpiar la tapa del respiradero, retírela del tanque y remójela en un disolvente o use un soplador de aire.
7) Consulte también las secciones de *Reparación general* y *Mantenimiento de seguridad* en las páginas 5 de este manual.
8) Todos los repuestos deben conformarse a las especificaciones del fabricante.

INSTRUCCIONES DE USO

POSICIÓN HORIZONTAL

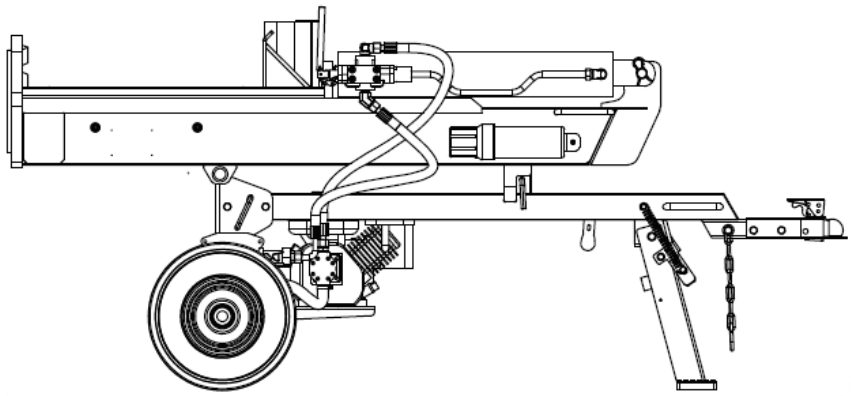

POSICIÓN VERTICAL

1. Tire del pasador de seguridad de la viga.
2. Alce la viga para girarla a la posición vertical.

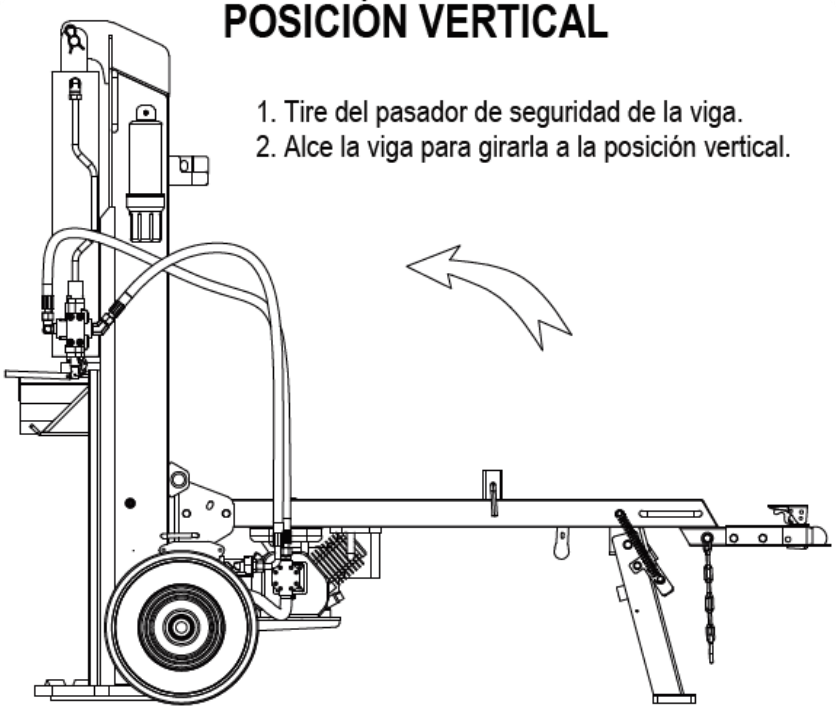

Posición vertical para dividir leños grandes.

PARA REMOLCAR CON UN VEHÍCULO

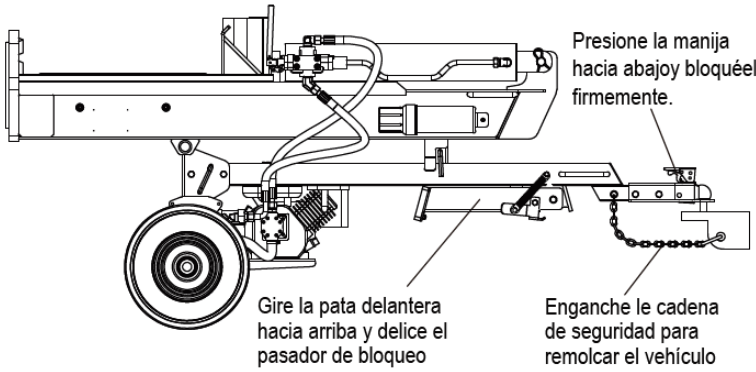

DETECCIÓN Y RESOLUCIÓN DE PROBLEMAS

Problema	Causa	Solución
El motor no arranca.	Interruptor del motor en la posición "OFF"	Mueva el interruptor a la posición "ON"
	Válvula de corte de combustible en la posición "OFF"	Mueva la válvula a la posición "ON"
	No hay	Agregue combustible
	Bujía defectuosa	Reemplace la bujía
	La bujía está desconectada	Conectar la bujía
	La unidad se carga durante el inicio	Mueva la manija de la válvula hacia adelante y hacia atrás, retire la carga
El motor se apaga durante la operación.	Sin combustible	Llenar el tanque de combustible
	Bajo nivel de aceite	Llene el cárter hasta el nivel de aceite adecuado.
El movimiento de la cuña es lento o irregular.	Aire en el sistema de aceite hidráulico.	Purgue el aire extendiendo y retrayendo la cuña varias veces hasta que el movimiento sea suave
	Residuos alojados en guías de vigas	Eliminar los escombros de la viga
	Bajo nivel de aceite hidráulico	Verifique el nivel de aceite y agregue según sea necesario
La cuña no se extenderá ni retraerá.	Válvula de control defectuosa	Contactar Servicio al Cliente
	Bomba hidráulica defectuosa	Contactar Servicio al Cliente
	Bajo nivel de aceite hidráulico	Verifique el nivel de aceite y agregue según sea necesario
La cuña no se devuelve automáticamente.	Bajo nivel de aceite hidráulico	Verifique el nivel de aceite y agregue según sea necesario
	Válvula de control defectuosa	Contactar Servicio al Cliente
Rebote excesivo al remolcar.	Neumáticos poco inflados	Infle los neumáticos al nivel de presión adecuado
	Neumáticos demasiado inflados	Infle los neumáticos al nivel de presión adecuado

ESPECIFICACIONES

Fuerza de división máxima .....28 toneladas

Duración del ciclo..... 11.5 segundos

(Muchos factores mecánicos y ambientales pueden alterar la duración del ciclo. El ciclo que describimos ocurre en condiciones ideales).

Altura de la cuña.....9 pulg. (acero endurecido)

Bomba de engranajes..... 14 gal/min., 2 etapas

Aceite hidráulico .....AW32, AW46 y aceite hidráulico universal

Capacidad de fluido hidráulico .....21 litros en funcionamiento

Longitud máxima del leño .....25 pulgadas

Cilindro hidráulico ..... $4^{3}/_{8}$”

Tamaño de las ruedas..... 4.8-8 con neumáticos de 16 pulgadas (D.O.T)

Tipo de enganche .....Acoplador de bola de 2 pulg.

Máxima velocidad de remolque ..... 45 mph

Motor de encendido manual..... 196 cc

NOTA: Los detalles del motor se encuentran en el manual del propietario del motor.

DIAGRAMA Y LISTA DE COMPONENTES

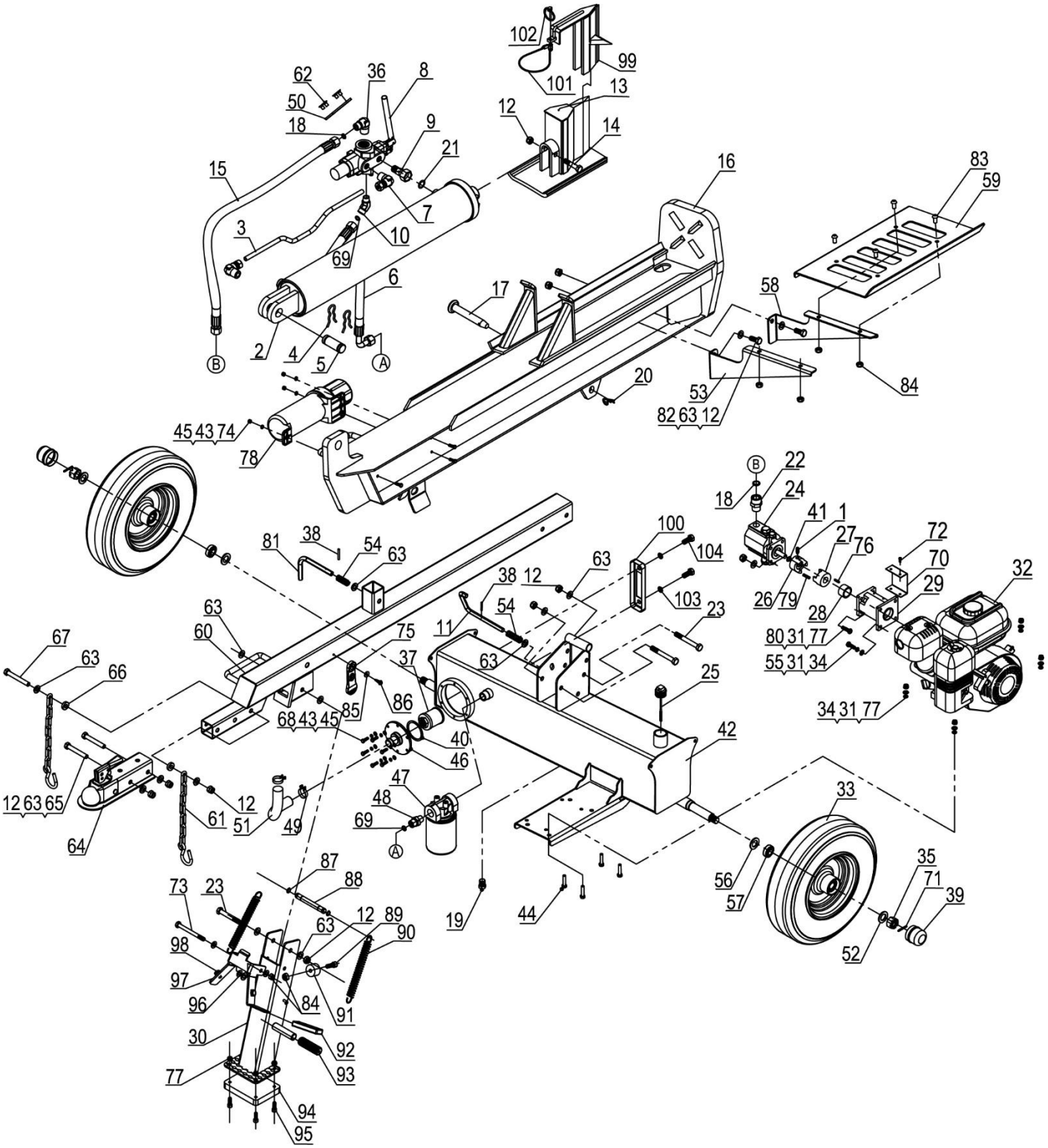

DIAGRAMA Y LISTA DE COMPONENTES

N.º ref.	Pieza n.º	Descripción	Cant.
1	9121-06010-FH	M6x10Tornillo de sujeción interno - cono hexagonal	1
2	LSP2700-08000	Cilindro	1
3	LSP25-00001-DX	Tubo de metal	1
4	LSP25-00005-DX	Pasador R	2
5	LSP25-00004-DX	Pasador del cilindro	1
6	LSP30M-00017	Manguera hidráulica (válvula-filtro externo)	1
7	LSP25-06000	Conector	2
8	LSM30-05000	Válvula de control	1
9	LSP25-17000	Conector de combinación	1
10	LSP25-00002-DX	Rótula de 130°	1
11	LSP25-00006-DX	Pasador de seguridad	1
12	9206-12000-DX	M12 Contratuerca de nylon	9
13	LSP2702-02000	Cuña	1
14	9101-12065-DX8.8	M12x65 Perno hexagonal	1
15	LSP30M-00016	Manguera hidráulica (válvula-bomba de engranajes)	1
16	LSP2702-01000	Viga	1
17	LSP3700-00001-DX	Pasador de enganche	1
18	9901-11*2.5	Ø11x2.5 Junta tórica	2
19	LSP25-00010-DX	Tapón del depósito de aceite	1
20	LSP25-00012-DX	Pasador R-Clip	1
21	9901-15*2.5	Ø15x2.5 Junta tórica	1
22	LSP25-00014-DX	Conector de la bomba de engranajes	1
23	9101-12100-DX8.8	M12x100 Perno hexagonal	3
24	LSP30-10001	Bomba de engranajes	1
25	LSP25-13000	Tapón de llenado	1
26	LSP25-10003	Acoplador de la bomba de engranajes	1
27	LSP25-10002	Acoplador del motor	1
28	LSP25-10004-DX	Camisa del eje del motor	1
29	LSP25-10005	Base de la bomba de engranajes	1
30	LSP2501-08000	Conjunto de la pata de apoyo delantera	1
31	9306-08000-DX	Ø8 Arandela de bloqueo	12
32	/	Motor	1
33	LSP25-14000	Rueda	2
34	9301-08000-DX	Ø8 Arandela plana	8
35	LSP25-00020-FH	M20x1.5 Tuerca hexagonal ranurada delgada	2
36	LSP25-00019-DX	Conector angular	1
37	LSP25-00022-DX	Filtro de aceite	1

N.º ref.	Pieza n.º	Descripción	Cant.
38	9404-03030-DX	Ø3x30 Chaveta	2
39	LSP25-00009-DX	Tapa del eje	2
40	LSP25-00021	Arandela de goma	1
41	LSP25-10008-FH	Anillo de retención de alambre de acero para eje	1
42	LSP2801B-01000	Depósito del fluido hidráulico	1
43	9301-06000-DX	Ø6 Arandela plana	9
44	9101-08040-DX8.8	M8x40 Perno hexagonal	4
45	9101-06020-DX8.8	M6x20 Perno hexagonal	9
46	LSP25-15000-DX	Placa de montaje del filtro	1
47	LSP25-09000	Filtro roscado	1
48	LSP25-00007-DX	Conector	1
49	LSP25-00011-DG	Abrazadera	2
50	LSA22-00025	Plancha	1
51	LSP25-00018	Tubo de aceite transparente	1
52	9301-20000-DX	Ø20 Arandela plana	2
53	LSP2702-00002	Soporte de la Mesa de trabajo A	1
54	LSP25-00003-DX	Resorte	2
55	MZ01-08025-DX8.8Q	M8x25 Perno hexagonal	4
56	LSP25-14002	Sello de aceite	2
57	L44643	Cojinete de rodillos cónicos	4
58	LSP2702-00003	Soporte de la Mesa de trabajo B	1
59	LSP25-12100	Soporte de leños	1
60	LSP2801-01000	Conjunto de la barra de remolque	1
61	LSP25-11000-DX	Cadena	2
62	9110-08010-DX	M8x10 Tornillo	4
63	9301-12000-DX	Ø12 Arandela plana	14
64	Z103	Acoplador de 2 pulgadas	1
65	9101-12080-DX8.8	M12x80 Perno hexagonal	2
66	LSP25-00015-DX	Arandela gruesa	2
67	9101-12090-DX8.8	M12x90 Perno hexagonal	1
68	9306-06000-DX	Ø6 Arandela de bloqueo	6
69	9901-17*2.5	Ø17x2.5 Junta tórica	2
70	LSP25-10006	Protector del acoplador	1
71	9404-04035-DX	Ø4x35 Chaveta	2
72	9101-05010-DX8.8	M5x10 Perno hexagonal	4
73	9101-10110-DX8.8	M10x110 Perno hexagonal	1
74	9206-06000-DX	M6 ontratuerca de nylon	3

N.º ref.	Pieza n.º	Descripción	Cant.
75	LSP2501-00011	Cinturón de conexión	1
76	LSP25-10010	Chaveta plana del motor	1
77	9206-08000-DX	M8 Contratuerca de nylon	12
78	LSP30MD-02000	Recipiente para el manual	1
79	LSP25-10009	Chaveta plana de la bomba de engranajes	1
80	9101-08030-DX8.8	M8x30 Perno hexagonal	4
81	LSP30C-00001-DX	Pasador	1
82	9101-12030-DX8.8	M12x30 Perno hexagonal	2
83	9104-10020-FH	M10x20 Tornillo	4
84	9206-10000-DX	M10 Contratuerca de nylon	6
85	9302-06000-DX	Ø6 Gran arandela plana	1
86	9199-06325-CD	ST6.3x25 Tornillo	1
87	9304-01500-FH	Ø15 Anillo de retención elástico para eje	2
88	LSF3000-00003	Pin de resorte	1
89	9105-10030-DX	M10x30 Tornillo	1
90	LSF3000-00006	Resorte de piernas	2
91	LSF3000-00050	Almohadilla de goma	1
92	N560-00019	Manguito de mango	1
93	E050-05002	Tapa de chicle	1
94	LSF3000-00051	Cojín elástico	1
95	9105-08025-DX	M8x25 Tornillo	4
96	9301-10000-DX	Ø10 Arandela plana	4
97	LSP2501-09000	Soldadura de cerradura de soporte	1
98	LSF3000-00004	Colgante de resorte	2
99	LSP0027-10000	Cuña de 4 vías	1
100	N900-00008	Detector de nivel	1
101	LSP0039-02000	Cuerda de alambre de acero	1
102	TS600-00009	Anillo de bloqueo O	1